ДОПОМІЖНА ПНЕВМОПІДВІСКА

AIR SUSPENSION SPECIALISTS

www.airpad.com.ua

Редакція 05/2024

ЗМІСТ

Вступ.....6
Примітка.....7
Варіанти панелей управління.....8
Асортимент продукції.....10

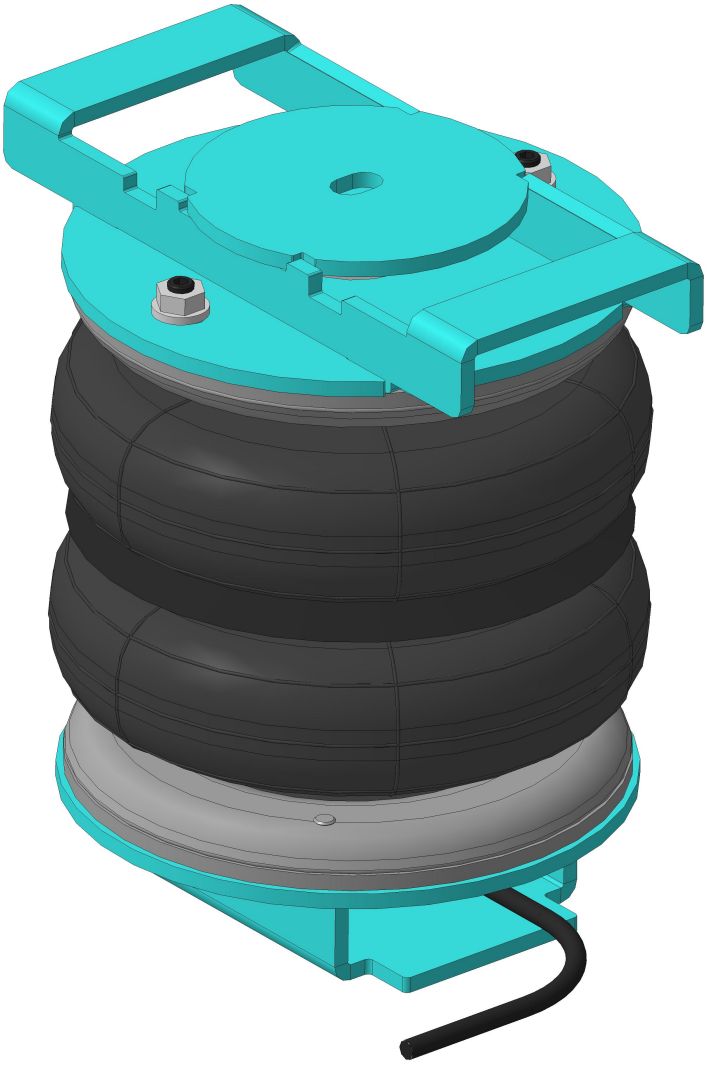

МОДЕЛЬ	КОД ТОВАРУ	СТОРІНКА
CITROËN		
CITROËN JUMPER, RELAY (1994 → 2002)	AP.D02.180	**12**
CITROËN JUMPER, RELAY (2002 → 2006)	AP.D02.180	**12**
CITROËN JUMPER, RELAY (2006 →)	AP.D06.170	**12**
FIAT		
FIAT DUCATO X230 (1994 → 2002)	AP.D02.180	**13**
FIAT DUCATO X244 (2002 → 2006)	AP.D02.180	**13**
FIAT DUCATO X250, X290, X295 (2006 →)	AP.D06.170	**13**
FORD TRANSIT...		
... FWD 250/350 (2001 → 2006)	AP.TRA.EV.170	**14**
... FWD 150/150L/190L (2001 → 2006)	AP.TRA.EV2.180	**14**
... FWD 250/350 (**дискові гальма**, 2006 → 2014)	AP.TRA.EV2.180	**14**
... RWD 250-460 (**однокатковий**, **дискові гальма**, 2006 → 2014)	AP.TRA.EAS.170	**15**
... DRW 300-350 (**двокатковий**, **дискові гальма**, 2006 → 2014)	AP.TRA.DA3.170	**15**
... FWD 250/350 (**гальма дискові**, **висока ходова**, 2010 → 2014)	AP.TRA.EV4.170	**15**
... CUSTOM (2012 →)	AP.TRA.EV2.180	**16**
... FWD 290/350 (2014 →)	AP.TRA.EV2.180	**16**
... FWD 290/350 (2014 →)	AP.TRA.EV2.180	**16**
... FWD 350 (**шасі широкої колії**, 2014 →)	AP.TRA.EV2.180	**17**
... RWD 250/460 (**однокатковий**, 2014 →)	AP.TRA.EA14.170	**17**
... RWD and 4WD 560 (**однокатковий**, 2014 →)	AP.TRA.EAS14.170	**17**
... RWD 250/460 (**однокатковий**, 2014 →)	AP.TRA.EAS15.170	**18**
... DRW 250/460 (**двокатковий**, 2014 →)	AP.TRA.DA14.170	**18**
FORD F-150 (2000 →)	AP.FR.F150.Spec	**18**
HYUNDAI		
HYUNDAI H350 (2014 →)	AP.H350.14.180	**19**
IVECO		
IVECO DAILY 35C - 50C (однокатковий 2000 →)	AP.IVE.S.170	**20**
IVECO DAILY 35C - 50C (двокатковий 2000 →)	AP.IVE.C.170	**20**
IVECO DAILY 35C - 50C (двокатковий 2000 →)	AP.IVE.C.170-A	**20**
IVECO DAILY 35C - 50C (двокатковий 2000 →)	AP.IVE.C.170-B	**21**
MAN TGE		
MAN TGE FWD (2017 →)	AP.CRA.17.170	**22**
MAN eTGE FWD (2017 →)	AP.CRA.17.170	**22**
MAN TGE RWD (**однокатковий**, 2017 →)	AP.CRA.17R.170	**22**
MAN TGE 4WD (**однокатковий**, 2017 →)	AP.CRA.17R.170	**23**
MAN TGE DRW (**двокатковий**, 2017 →)	AP.CRA.17D.170	**23**

МОДЕЛЬ	КОД ТОВАРУ	СТОРІНКА
MERCEDES-BENZ...		
... Sprinter 200/ 300 (WDB 906, 2006 → 2018)	AP.315.06.170-A	**24**
... Sprinter 200/ 300 (WDB 906, 2006 → 2018)	AP.315.06.170-B	**24**
... Sprinter 400 / 400 4WD (WDB 906, 2006 → 2018)	AP.515.06.170	**24**
... Sprinter 500 (WDB 906, 2006 → 2018)	AP.515.06.170	**25**
... Sprinter 500 4WD (WDB 906, 2006 → 2018)	AP.515.06.170	**25**
... Sprinter 200 / 300 FWD (WDB 910, 2018→)	AP.SPR.18.170	**25**
... Sprinter 200 / 300 RWD (**однокатковий**, WDB 907, 2018 →)	AP.315.06.170-A	**26**
... Sprinter 200 / 300 RWD (**однокатковий**, WDB 907, 2018 →)	AP.315.06.170-B	**26**
TOYOTA		
TOYOTA TUNDRA (2014→2021)	AP.TUNDRA.3.165	**27**
TOYOTA HILUX 4WD (2016 →)	AP.HILUX.8.165	**27**
MITSUBISHI		
MITSUBISHI L 200 2WD (1991 → 2006)	AP.L200.2.165	**28**
MITSUBISHI L 200 4WD (1991 → 2006)	AP.L200.4.165	**28**
MITSUBISHI L 200 4WD (2006 → 2015)	AP.L200.7.165	**28**
MITSUBISHI L 200 2WD / 4WD (2015 → 2024)	AP.L200.15.165	**29**
NISSAN...		
... INTERSTAR X70, FWD (1999 → 2010)	AP.MAS.MOV.224	**30**
... NV400 X62 FWD (2010 →)	AP.MAS.10.180	**30**
... NV400 X62 (однокатковий RWD 2010) →	AP.MAS.10D.180	**30**
... NV400 X62 (двокатковий, DRW 2010) →	AP.MAS.10D.180	**31**
... NAVARA D22 (1997 → 2005)	AP.NAV.04.165	**31**
... NAVARA D40 (2005 → 2015)	AP.NAV.05.165	**31**
OPEL		
OPEL/VAUXHALL MOVANO X70 (однокатковий, FWD 1999→2010)	AP.MAS.MOV.224	**32**
OPEL/VAUXHALL MOVANO X62 (однокатковий, FWD 2010→)	AP.MAS.10.180	**32**
OPEL/VAUXHALL MOVANO X62 (однокатковий, RWD 2010→)	AP.MAS.10D.180	**32**
OPEL/VAUXHALL MOVANO X62 (двокатковий, RWD 2010→)	AP.MAS.10D.180	**33**
PEUGEOT		
PEUGEOT BOXER (1994 → 2002)	AP.D02.180	**34**
PEUGEOT BOXER (2002 → 2006)	AP.D02.180	**34**
PEUGEOT BOXER (2006 →)	AP.D06.170	**34**

МОДЕЛЬ	КОД ТОВАРУ	СТОРІНКА
RENAULT		
RENAULT MASTER X70 FWD (1998 → 2010)	AP.MAS.MOV.224	**35**
RENAULT MASTER X62 FWD (2010 →)	AP.MAS.10.180	**35**
RENAULT MASTER X62 (однокатковий, RWD 2010) →	AP.MAS.10D.180	**35**
RENAULT MASTER X62 (двокатковий, RWD 2010) →	AP.MAS.10D.180	**36**
VOLKSWAGEN		
VOLKSWAGEN CRAFTER 28-35 (**однокатковий**, 2006 → 2017)	AP.315.06.170-A	**37**
VOLKSWAGEN CRAFTER 28-35 (**однокатковий**, 2006 → 2017)	AP.315.06.170-B	**37**
VOLKSWAGEN CRAFTER 46 / 46 4WD (**двокатковий**, 2006 → 2017)	AP.515.06.170	**37**
VOLKSWAGEN CRAFTER 50 (**двокатковий**, 2006 → 2017)	AP.515.06.170	**38**
VOLKSWAGEN CRAFTER 50 4WD (**двокатковий**, 2006 → 2017)	AP.515.06.170	**38**
VOLKSWAGEN AMAROK 4WD (2010 →)	AP.AMA.10.165	**38**
VOLKSWAGEN CRAFTER 35 FWD (2017 →)	AP.CRA.17.170	**39**
VOLKSWAGEN e-CRAFTER FWD (2017 →)	AP.CRA.17.170	**39**
VOLKSWAGEN CRAFTER 4MOTION (**однокатковий**, 2017 →)	AP.CRA.17R.170	**39**

ВСТУП

Ласкаво просимо до асортименту комплектів допоміжної пневматичної підвіски AIRPAD. Даний каталог показує доступний широкий вибір рішень для різноманітних варіантів транспортних засобів.

Допоміжна пневматична підвіска забезпечує покращення, як з точки зору стійкості авто, так і комфорту пасажирів.

- ✓ **Вирівнювання автомобіля**
  Змінюючи тиск повітря в пневмоподушках, автомобіль можна вирівняти як спереду назад, так і з боку на бік. Утримання рівня автомобіля оптимізує стійкість, забезпечує правильний розподіл світла фар і зменшує зношення шин через нерівномірний розподіл ваги.

- ✓ **Стабільність автомобіля при русі по прямій лінії**
  Стійкість на прямій лінії значно підвищується на високих швидкостях, а також під час ударів від бокового вітру, або при обгоні великих транспортних засобів.

- ✓ **Зменшення крену кузова**
  Крен кузова під час поворотів або руху з круговим рухом значно зменшується.

- ✓ **Зменшення втоми та компенсація зношення вузлів автомобіля**
  Зменшується втома підвіски, що допомагає запобігти провисанню листових ресор під час повторного чи постійного навантаження. Будь-яке вже наявне провисання можна компенсувати. Це особливо вигідно для будинків на колесах, які завжди повністю завантажені.

- ✓ **Комфорт їзди**
  Пневматичні подушки допомагають поглинати ударні навантаження від нерівних дорожніх поверхонь, тому загальні якості їзди покращуються.

… і більше того …

- AIRPAD є фахівцем із пневматичної підвіски з більш ніж 6-річною історією.
- Кожна запропонована система оптимізована інженерами з точки зору комфорту та надійності, в якій використовують широкий асортимент пневмоподушок.
- Подвійні спіральні пневмоподушки здатні працювати при високому (max 8 бар) тиску, що дозволяє підтримувати відповідне високе навантаження на вісь і забезпечують подовжену роботу підвіски, таким чином забезпечуючи широкий діапазон регулювання, необхідний транспортному засобу.
- Допоміжні системи пневматичної підвіски встановлюються відносно швидко та легко, без зварювання чи свердління.

Було зроблено все можливе, щоб забезпечити точність інформації, наданої у цьому каталозі щодо даних виробника оригінального обладнання. Однак ТОВ "АІРПАД" не несе відповідальності за будь-які неточності, які можуть міститися в цьому документі.

ПРИМІТКА

Повна маса автомобіля (ПМА)

Комплекти підвіски самі по собі не призначені для збільшення повної маси транспортного засобу (ПМА). Вони законодавчо не дозволяють перевозити вантаж, що перевищує вантажопідйомність, передбачену технічною характеристикою транспортного засобу.

Не перевищуйте максимальне навантаження, вказане виробником автомобіля:

- щоб уникнути загрози безпеці пасажирів;
- щоб запобігти можливим пошкодженням автомобіля;
- з юридичних причин.

Автоматичний датчик навантаження гальмівної системи (LSV)

Якщо ваш автомобіль не обладнано антиблокувальною гальмівною системою (ABS), він матиме клапан визначення навантаження (LSV) для автоматичного регулювання гальмівної сили за змінних умов навантаження. Цей клапан необхідно відрегулювати одразу після встановлення комплекту пневмопідвіски та перед тим, як автомобіль знову почне рухатися дорогами загального користування.

Якщо LSV не відрегульовано після встановлення комплекту допоміжної пневмопідвіски, він може неправильно оцінити умови навантаження на задній частині, оскільки гальмівний тиск, який прикладається до задніх гальм, буде неправильним (наприклад, задні колеса можуть заблокуватися без навантаження на задню вісь). Наслідки цього з точки зору стабільності та безпеки автомобіля потенційно серйозні.

Технічне обслуговування

Система не вимагає особливого обслуговування, крім:

- підтримувати тиск повітря в пневмоподушках (подібно до шин, система може з часом втратити трохи повітря);
- підтримувати чистоту пневмоподушки. Рекомендується, щоб під час миття автомобіля пневмоподушку перевіряли та очищали за необхідності. Особливо слідкуйте за тим, щоб каміння чи пісок не застрягли між спіралями, оскільки може пошкодити пневмоподушку.

ВАРІАНТИ ПАНЕЛЕЙ УПРАВЛІННЯ

Для комплектів допоміжної пневматичної підвіски, перелічених у цьому каталозі, можливі різні варіанти управління.

Варіант №1 "Базовий"

- Два ніпеля (лівий і правий);
- 2х7 м повітряної трубки (чорна і синя);
- Вага 0,2 кг.

Варіант №2 "Манометр"

- Два манометри на 12 бар (лівий і правий);
- Два ніпеля (лівий і правий);
- 2х7 м повітряної трубки (чорна і синя);
- Вага 0,25 кг.

Варіант №3 "Стандарт"

- Панель керування з двома ніпелями (ліворуч і праворуч) і двома манометрами на 12 бар (ліворуч і праворуч);
- 2х7 м повітряної трубки (чорна і синя);
- Вага 0,3 кг.

Варіант №4 "Професійний"

- Панель керування з ніпелем, двома манометрами на 12 бар (ліворуч і праворуч) і двома перемикачами піднімання (ВГОРУ) та опускання (ВНИЗ) для кожного боку;
- Компресор підкачування, 30 л/хв (8 бар);
- 2х7 м повітряної трубки (чорна і синя);
- Вага 5 кг.

Варіант №5 "Індивідуальний"

- Панель керування з ніпелем, двома манометрами на 12 бар (ліворуч і праворуч) і двома перемикачами піднімання (ВГОРУ) та опускання (ВНИЗ) для кожного боку;
- Компресор підкачування 30 л/хв (8 бар), кероване реле тиску;
- Повітряний резервуар (ресивер);
- 3х7 м повітряної трубки (чорна, синя і прозора), трубка спіральна;
- Вага 6+ кг.

До індивідуального варіанту можуть входити наступні опції:

- підкачка шин автоомбіля;
- повітряний звуковий сигнал;
- обдув салону.

АСОРТИМЕНТ ПРОДУКЦІЇ

На інших сторінках цього каталогу представлена інформація про допоміжну пневмопідвіску, яку можливо доставити на різні транспортні засоби. Інструкція з підбору продемонстрована на наступній схемі.

Транспортний засіб		① AP.D02.180
② Fiat Ducato X244	③	⑩ 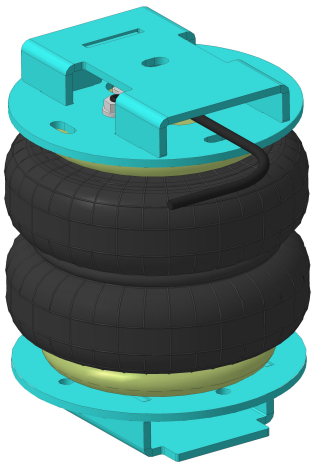
④ Опції ТЗ	⑤ Вісь	
Потрібне регулювання LSV для моделей без ABS		
⑥ Роки випуску	⑦ Вага	
04/2002 ➔ 06/2006	11 Kg	
⑧ Тип осі	⑨ Пневмоподушка	
□ 75 x 75	180/2	

① Номер запчастини для замовлень.

② Виробник транспортного засобу та назва/позначення моделі.

③ Фотографія транспортного засобу.

④ Важливі деталі : чи є у транспортному засобі (a) клапан вимірювання навантаження (LSV), який необхідно відрегулювати одразу після встановлення допоміжної пневматичної підвіски або (b) інша важлива деталь.

⑤ FWD (▮—▮) або RWD/ Конфігурація заднього моста : одинарна (▮-•-▮) або спарка (▮▮-•-▮▮) колесо.

⑥ Дата початку та закінчення виробництва відповідного автомобіля.

⑦ Вага комплекту (без опцій).

⑧ Перетин заднього моста: круглий (○) або квадратний (□), з розмірами в міліметрах, якщо відомо (наприклад, 80 мм (зовнішній діаметр - круглий), 75x 75 (квадрат)).

⑨ Тип пневмоподушки: Двоспіральна (●).
Позначення пневмоподушки: *діаметр в мм/ кількість спіралей,* тобто 170/2 означає номінальний діаметр пневмоподушки 170 мм із двома витками. Пневмоподушка 180/2 номінальний діаметр 180 мм із двома витками.

⑩ Тривимірна схема, згенерована комп'ютером, що демонструє повний вузол допоміжної пневматичної підвіски.

Транспортний засіб				AP.D02.180
Citroën Jumper/ Relay X230				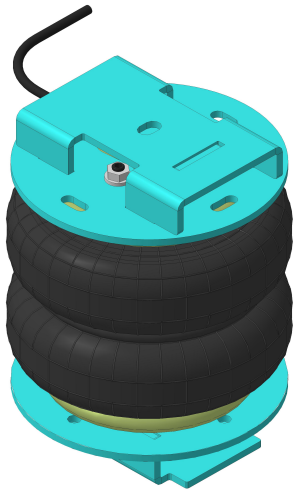
Опції ТЗ		**Вісь**		
Потрібне регулювання LSV для моделей без ABS				
Роки випуску		**Вага**		
04/1994 ➔ 02/2002		11 Kg		
Тип осі		**Пневмоподушка**		
	75 X 75		**170/2** / **180/2**	

Транспортний засіб				AP.D02.180
Citroën Jumper/ Relay X244				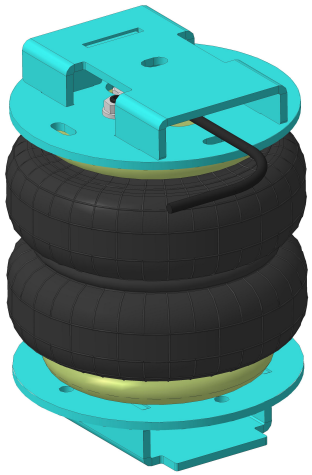
Опції ТЗ		**Вісь**		
Потрібне регулювання LSV для моделей без ABS				
Роки випуску		**Вага**		
01/2002 ➔ 06/2006		11 Kg		
Тип осі		**Пневмоподушка**		
	75 X 75		**170/2** / **180/2**	

Транспортний засіб				AP.D06.170
Citroën Jumper/ Relay X250, X290, X295				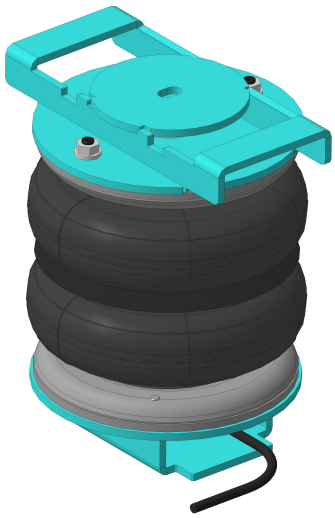
Опції ТЗ		**Вісь**		
Роки випуску		**Вага**		
06/2006 ➔		12 Kg		
Тип осі		**Пневмоподушка**		
	75 X 75		**170/2**	

Транспортний засіб				AP.D02.180
Fiat Ducato X230				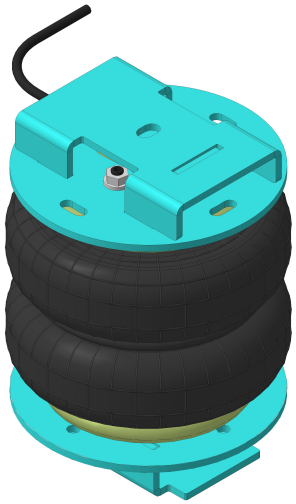
Опції ТЗ		**Вісь**		
Потрібне регулювання LSV для моделей без ABS				
Роки випуску		**Вага**		
03/1994 ➔ 04/2002		11 Kg		
Тип осі		**Пневмоподушка**		
	75 X 75		**170/2** / **180/2**	

Транспортний засіб				AP.D02.180
Fiat Ducato X244				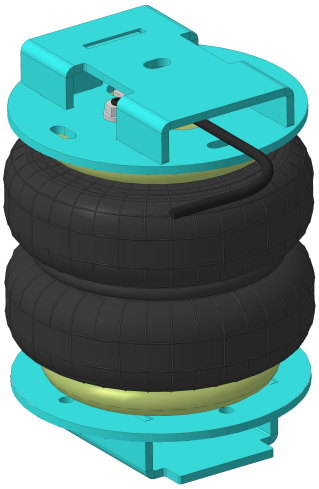
Опції ТЗ		**Вісь**		
Потрібне регулювання LSV для моделей без ABS				
Роки випуску		**Вага**		
04/2002 ➔ 06/2006		11 Kg		
Тип осі		**Пневмоподушка**		
	75 X 75		**170/2** / **180/2**	

Транспортний засіб				AP.D06.170
Fiat Ducato X250, X290, X295				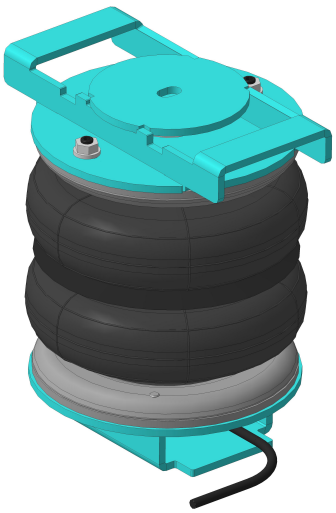
Опції ТЗ		**Вісь**		
не для пластикових листових ресор				
Роки випуску		**Вага**		
06/2006 ➔		12 Kg		
Тип осі		**Пневмоподушка**		
	75 X 75		**170/2**	

Транспортний засіб				AP.TRA.EV.170
Ford Transit 250-350				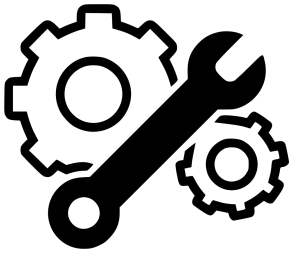
Опції ТЗ		**Вісь**		
Потрібне коригування LSV				
Роки випуску		**Вага**		
06/2001 ➔ 06/2006		11 Kg		
Тип осі		**Пневмоподушка**		
	70 X 90			

Транспортний засіб				AP.TRA.EV2.180
Ford Transit 150/150L/190L				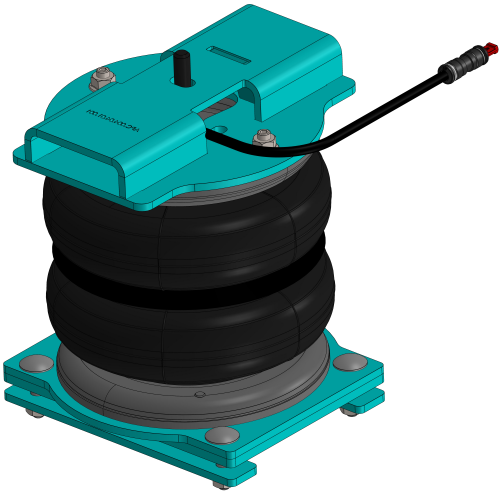
Опції ТЗ		**Вісь**		
Потрібне регулювання LSV для моделей без ABS				
Роки випуску		**Вага**		
06/2001 ➔ 06/2006		12 Kg		
Тип осі		**Пневмоподушка**		
	70 X 90		**170/2** / **180/2**	

Транспортний засіб				AP.TRA.EV2.180
Ford Transit 250-350				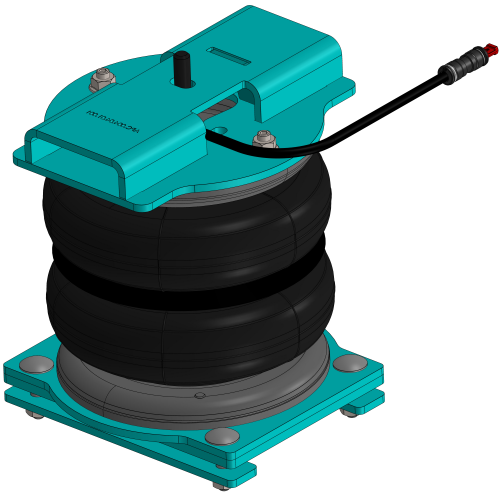
Опції ТЗ		**Вісь**		
ARB ➔ потрібна модифікація				
Роки випуску		**Вага**		
06/2006 ➔ 06/2014		12 Kg		
Тип осі		**Пневмоподушка**		
	70 X 90		**170/2** / **180/2**	

Транспортний засіб				AP.TRA.EAS.170
Ford Transit 250-460				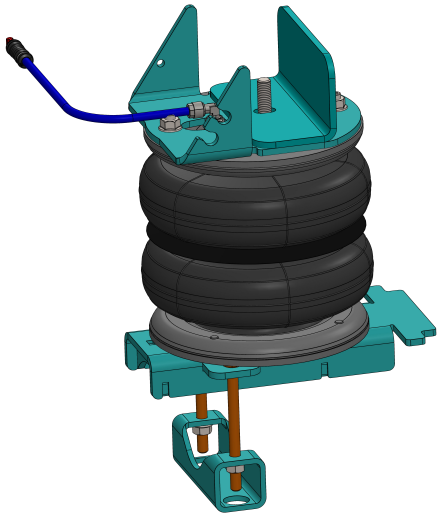
Опції ТЗ		**Вісь**		
Роки випуску		**Вага**		
06/2006 ➔ 06/2014		13 Kg		
Тип осі		**Пневмоподушка**		
	82мм		**170/2**	

Транспортний засіб				AP.TRA.DA3.170
Ford Transit 300-350				
Опції ТЗ		**Вісь**		
Роки випуску		**Вага**		
06/2006 ➔ 06/2014		14 Kg		
Тип осі		**Пневмоподушка**		
	82мм			

Транспортний засіб				AP.TRA.EV4.170
Ford Transit 250-350				
Опції ТЗ		**Вісь**		
Високе шасі				
Роки випуску		**Вага**		
2010 ➔ 2014		13 Kg		
Тип осі		**Пневмоподушка**		
	70 x 90			

Транспортний засіб			AP.TRA.EV2.180
Ford Transit Custom			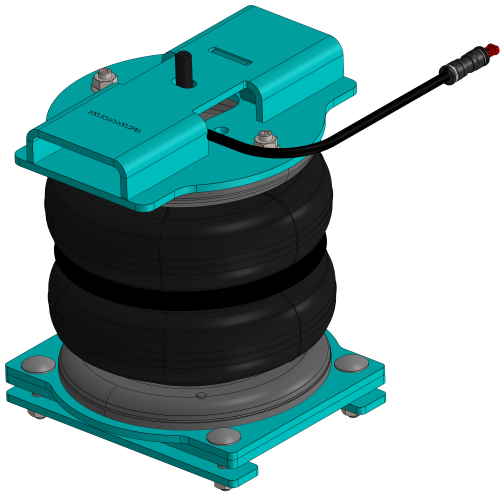
Опції ТЗ		**Вісь**	
Роки випуску		**Вага**	
01/2012 ➔		11 Kg	
Тип осі		**Пневмоподушка**	
	70 X 90		**170/2** / **180/2**

Транспортний засіб			AP.TRA.EV2.180
Ford Transit 290-350			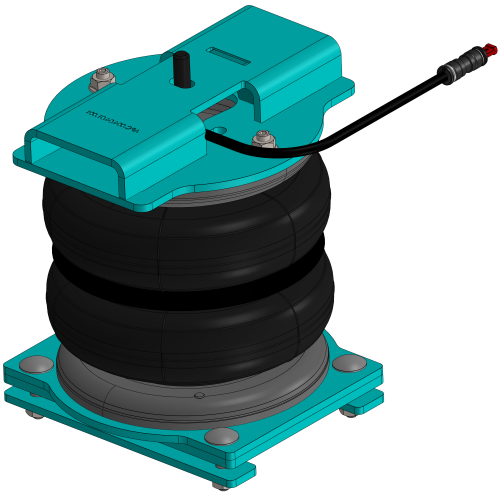
Опції ТЗ		**Вісь**	
Роки випуску		**Вага**	
06/2014 ➔		11 Kg	
Тип осі		**Пневмоподушка**	
	70 X 90		**170/2** / **180/2**

Транспортний засіб			AP.TRA.EV2.180
Ford Transit 290-350			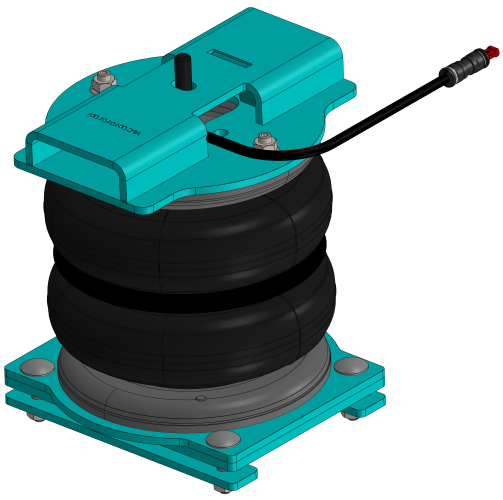
Опції ТЗ		**Вісь**	
ARB ➔ потрібна модифікація			
Роки випуску		**Вага**	
06/2014 ➔		12 Kg	
Тип осі		**Пневмоподушка**	
	70 X 90		**170/2** / **180/2**

Транспортний засіб				AP.TRA.EV2.180
Ford Transit 350				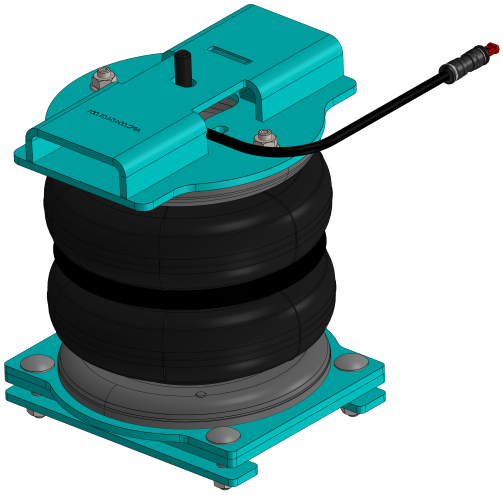
Опції ТЗ		**Вісь**		
Шасі з широкою колією				
Роки випуску		**Вага**		
06/2014 ➔		12 Kg		
Тип осі		**Пневмоподушка**		
	76 X 120		**170/2** / **180/2**	

Транспортний засіб				AP.TRA.EA14.170
Ford Transit 250-460				
Опції ТЗ		**Вісь**		
Роки випуску		**Вага**		
06/2014 ➔		12 Kg		
Тип осі		**Пневмоподушка**		
	82мм			

Транспортний засіб				AP.TRA.EAS14.170
Ford Transit 560 4x4				
Опції ТЗ		**Вісь**		
Роки випуску		**Вага**		
06/2014 ➔		13 Kg		
Тип осі		**Пневмоподушка**		
	82 мм			

Транспортний засіб				AP.TRA.EAS15.170
Ford Transit 250-460				
Опції ТЗ		**Вісь**		
Роки випуску		**Вага**		
06/2014 ➔		13 Kg		
Тип осі		**Пневмоподушка**		
	82мм			

Транспортний засіб				AP.TRA.DA14.170
Ford Transit 250-460				
Опції ТЗ		**Вісь**		
Роки випуску		**Вага**		
06/2014 ➔		14 Kg		
Тип осі		**Пневмоподушка**		
	82мм			

Транспортний засіб				AP.FR.F150.Spec
Ford F-150				
Опції ТЗ		**Вісь**		
Роки випуску		**Вага**		
2000 ➔		11 Kg		
Тип осі		**Пневмоподушка**		
	82мм		**Special**	

Транспортний засіб				AP.H350.14.180
Hyundai H350				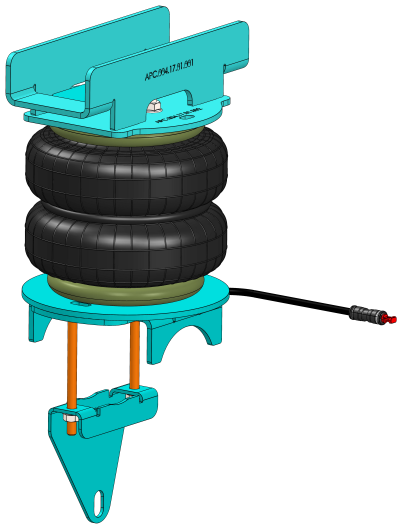
Опції ТЗ		**Вісь**		
Роки випуску		**Вага**		
2014 ➔		11 Kg		
Тип осі		**Пневмоподушка**		
	76мм		**170/2** / **180/2**	

Транспортний засіб				AP.IVE.S.170
Iveco Daily 35C - 50C				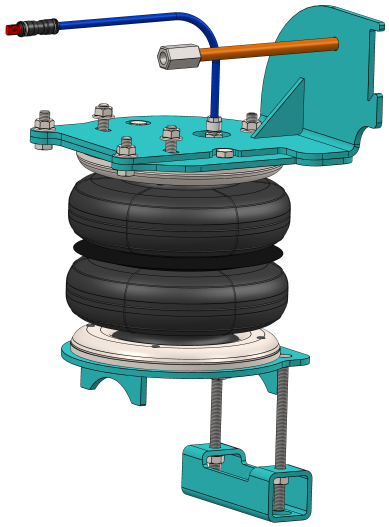
Опції ТЗ		**Вісь**		
Роки випуску		**Вага**		
2000 ➔		26 Kg		
Тип осі		**Пневмоподушка**		
◯	**82мм**		**170/2**	

Транспортний засіб				AP.IVE.C.170
Iveco Daily 35C - 50C				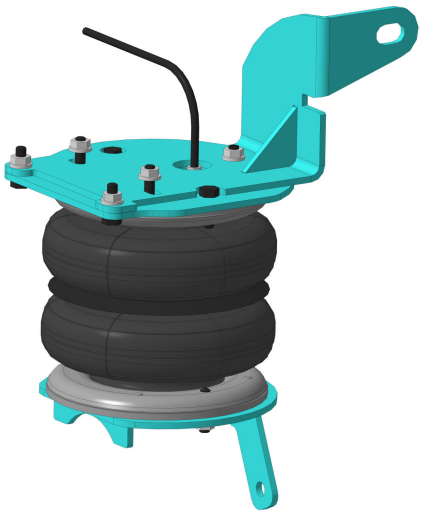
Опції ТЗ		**Вісь**		
(якщо менше 3-х ресор)				
Роки випуску		**Вага**		
2000 ➔		26 Kg		
Тип осі		**Пневмоподушка**		
◯	**82мм**		**170/2**	

Транспортний засіб				AP.IVE.C.170-A
Iveco Daily 35C - 50C				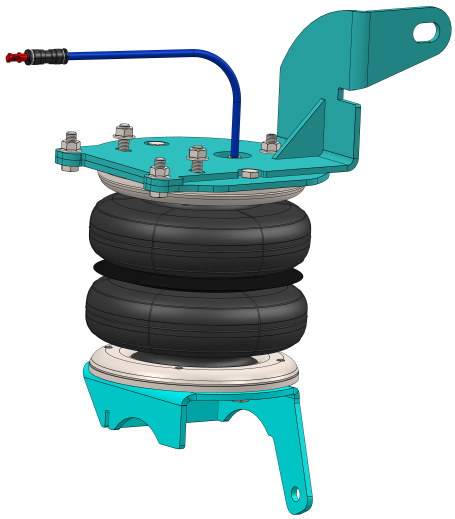
Опції ТЗ		**Вісь**		
(3 і більше ресори)				
Роки випуску		**Вага**		
2000 ➔		26 Kg		
Тип осі		**Пневмоподушка**		
◯	**82мм**		**170/2**	

Транспортний засіб				AP.IVE.C.170-B
Iveco Daily 35C - 50C				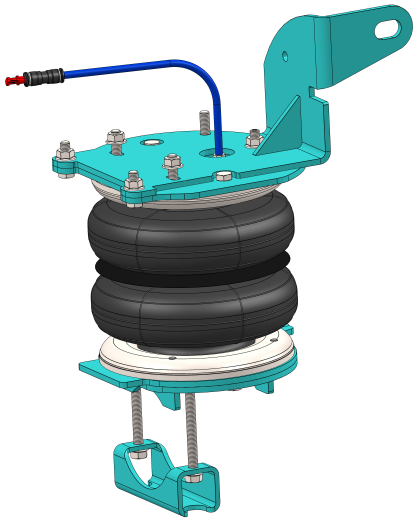
Опції ТЗ		**Вісь**		
(коли присутні доставні ресори)				
Роки випуску		**Вага**		
2000 ➔		26 Kg		
Тип осі		**Пневмоподушка**		
	82мм		**170/2**	

Транспортний засіб		AP.CRA.17.170
MAN TGE 3		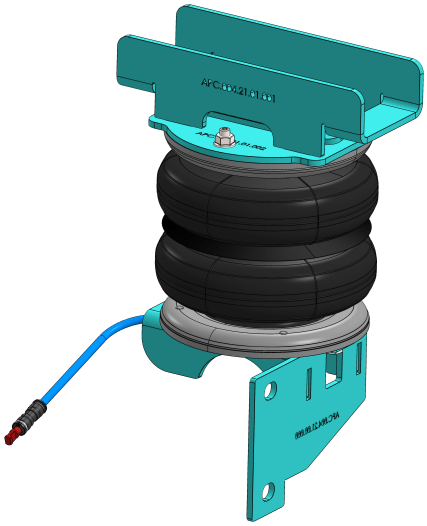
Опції ТЗ	**Вісь**	
Роки випуску	**Вага**	
2017 ➔	14 Kg	
Тип осі	**Пневмоподушка**	
	170/2	

Транспортний засіб		AP.CRA.17.170
MAN eTGE		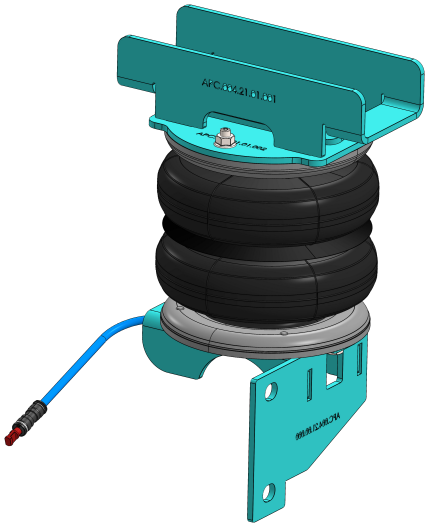
Опції ТЗ	**Вісь**	
Роки випуску	**Вага**	
2017 ➔	14 Kg	
Тип осі	**Пневмоподушка**	
	170/2	

Транспортний засіб		AP.CRA.17R.170
MAN TGE 3		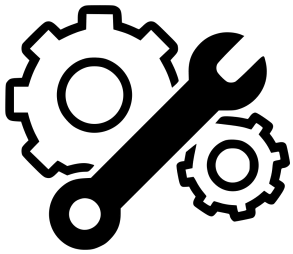
Опції ТЗ	**Вісь**	
Роки випуску	**Вага**	
2017 ➔	14 Kg	
Тип осі	**Пневмоподушка**	
82мм		

Транспортний засіб				AP.CRA.17R.170
MAN TGE 4x4				
Опції ТЗ		**Вісь**		
Роки випуску		**Вага**		
2017 ➔		14 Kg		
Тип осі		**Пневмоподушка**		
	82мм			

Транспортний засіб				AP.CRA.17D.170
MAN TGE 5				
Опції ТЗ		**Вісь**		
Роки випуску		**Вага**		
2017 ➔		14 Kg		
Тип осі		**Пневмоподушка**		
	102мм			

Транспортний засіб				AP.315.06.170-A
Mercedes Benz Sprinter 200 / 300				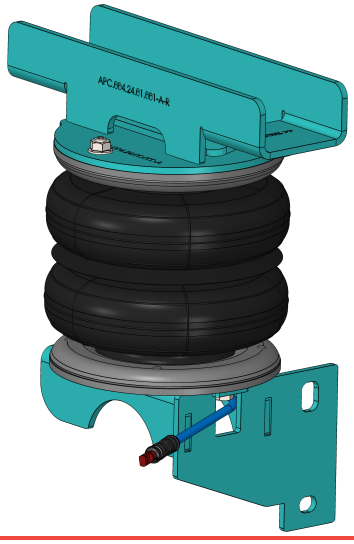
Опції ТЗ		**Вісь**		
*H<15 мм				
Роки випуску		**Вага**		
2006 ➔ 2018		13 Kg		
Тип осі		**Пневмоподушка**		
	75мм		**170/2**	

Транспортний засіб				AP.315.06.170-B
Mercedes Benz Sprinter 200 / 300				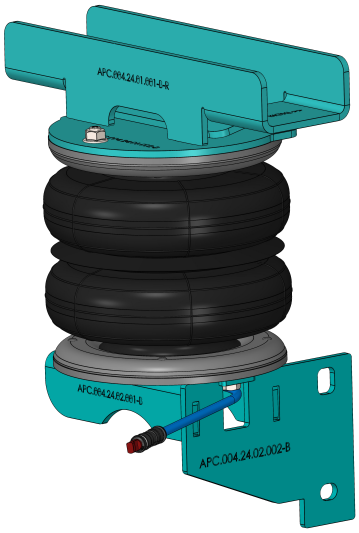
Опції ТЗ		**Вісь**		
*H=13..32 мм				
Роки випуску		**Вага**		
2006 ➔ 2018		13 Kg		
Тип осі		**Пневмоподушка**		
	75мм		**170/2**	

Транспортний засіб				AP.515.06.170
Mercedes Benz Sprinter 400 / 400 4WD				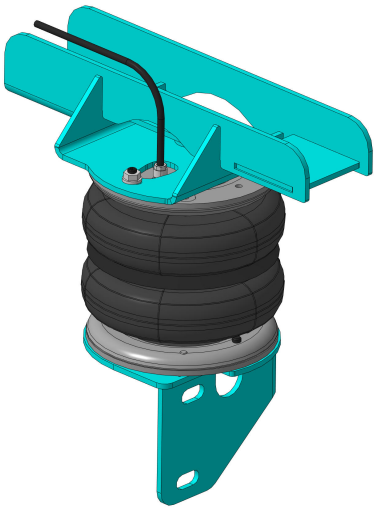
Опції ТЗ		**Вісь**		
Роки випуску		**Вага**		
2006 ➔ 2018		15 Kg		
Тип осі		**Пневмоподушка**		
	100мм		**170/2**	

*H = висота, на яку кріплення стабілізатора виступає за верх заднього моста.

Транспортний засіб				AP.515.06.170
Mercedes Benz Sprinter 500				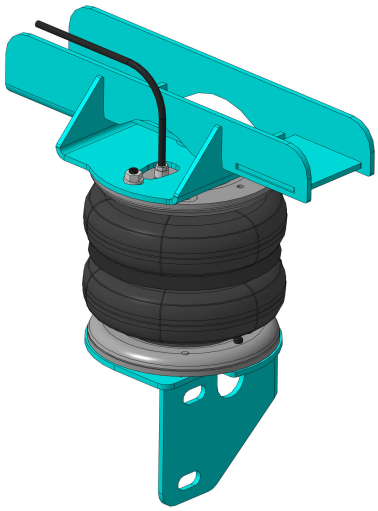
Опції ТЗ		**Вісь**		
Роки випуску		**Вага**		
2006 → 2018		14 Kg		
Тип осі		**Пневмоподушка**		
	100мм		**170/2**	

Транспортний засіб				AP.515.06.170
Mercedes Benz Sprinter 500 4WD				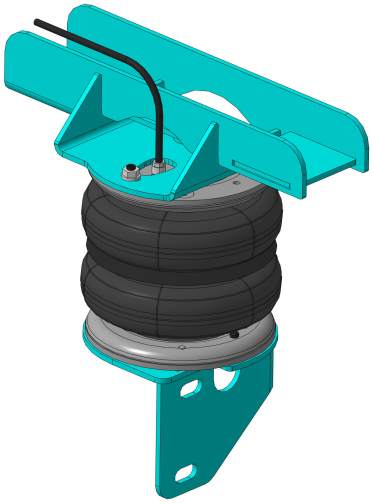
Опції ТЗ		**Вісь**		
Роки випуску		**Вага**		
2006 → 2018		15 Kg		
Тип осі		**Пневмоподушка**		
	100мм		**170/2**	

Транспортний засіб				AP.SPR.18.170
Mercedes Benz Sprinter 200 / 300				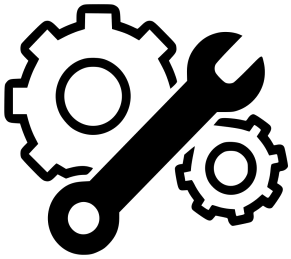
Опції ТЗ		**Вісь**		
Роки випуску		**Вага**		
2018 →		13 Kg		
Тип осі		**Пневмоподушка**		
	75 x 75			

Транспортний засіб				AP.315.06.170-A
Mercedes Benz Sprinter 200 / 300				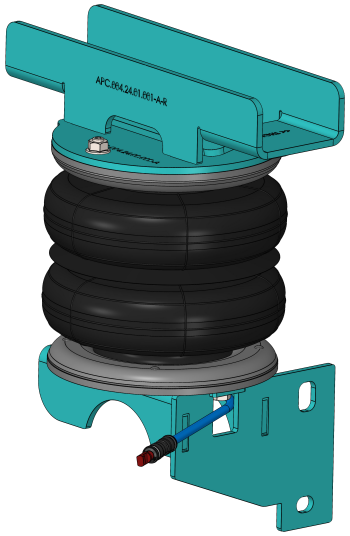
Опції ТЗ		**Вісь**		
*H<15 мм				
Роки випуску		**Вага**		
2006 ➔ 2018		13 Kg		
Тип осі		**Пневмоподушка**		
	75мм		**170/2**	

Транспортний засіб				AP.315.06.170-B
Mercedes Benz Sprinter 200 / 300				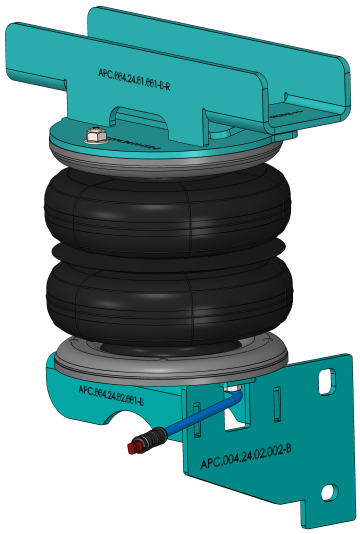
Опції ТЗ		**Вісь**		
*H=13..32 мм				
Роки випуску		**Вага**		
2006 ➔ 2018		13 Kg		
Тип осі		**Пневмоподушка**		
	75мм		**170/2**	

*H = висота, на яку кріплення стабілізатора виступає за верх заднього моста.

Транспортний засіб				AP.TUNDRA.3.165
Toyota TUNDRA 2WD / 4WD				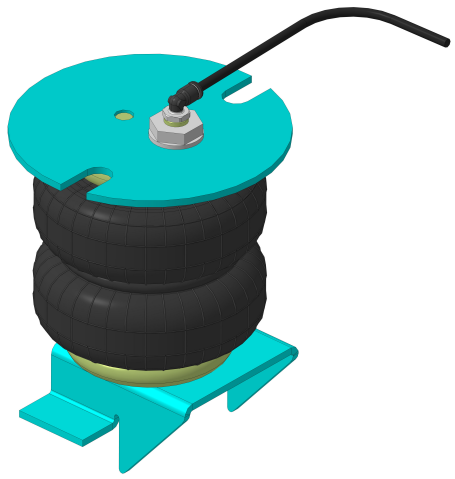
Опції ТЗ		**Вісь**		
Роки випуску		**Вага**		
2014 ➔ 2021		11 Kg		
Тип осі		**Пневмоподушка**		
	80мм		**165/2**	

Транспортний засіб				AP.HILUX.8.165
Toyota HILUX 4WD, N60 / N70				
Опції ТЗ		**Вісь**		
Роки випуску		**Вага**		
2016 ➔		11 Kg		
Тип осі		**Пневмоподушка**		
	80мм		**165/2** / **180/2**	

Транспортний засіб				AP.L200.2.165
Mitsubishi L200 2WD				
Опції ТЗ		**Вісь**		
Потрібне регулювання LSV для моделей без ABS				
Роки випуску		**Вага**		
1991 ➔ 2006 3 покоління		11 Kg		
Тип осі		**Пневмоподушка**		
	70мм		**165/2**	

Транспортний засіб				AP.L200.4.165
Mitsubishi L200 4WD				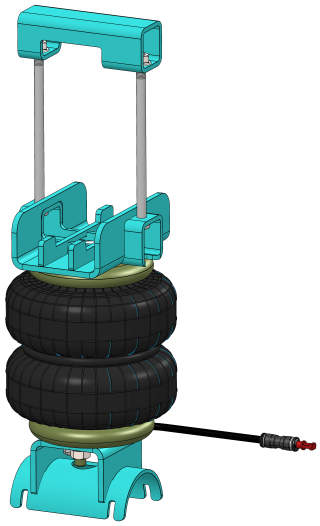
Опції ТЗ		**Вісь**		
Потрібне регулювання LSV для моделей без ABS				
Роки випуску		**Вага**		
1991 ➔ 2006 3 покоління		12 Kg		
Тип осі		**Пневмоподушка**		
	70мм		**165/2**	

Транспортний засіб				AP.L200.7.165
Mitsubishi L200 4WD				
Опції ТЗ		**Вісь**		
Потрібне регулювання LSV для моделей без ABS				
Роки випуску		**Вага**		
2006 ➔ 2015 4 покоління		12 Kg		
Тип осі		**Пневмоподушка**		
	70мм		**165/2**	

Транспортний засіб				AP.L200.15.165
Mitsubishi L200 2WD / 4WD				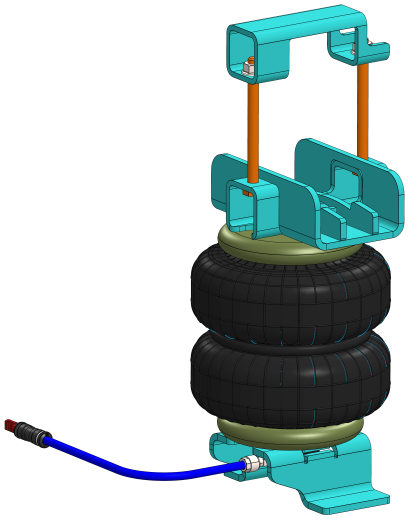
Опції ТЗ		**Вісь**		
Роки випуску		**Вага**		
1915 ➔ 2024 5 покоління		11 Kg		
Тип осі		**Пневмоподушка**		
	70мм		**165/2**	

Транспортний засіб			
Nissan Interstar X70			
Опції ТЗ		**Вісь**	
Потрібне регулювання LSV для моделей без ABS			
Роки випуску		**Вага**	
1999 ➔ 2010		11 Kg	
Тип осі		**Пневмоподушка**	
	81мм		**224/2**

AP.MAS.MOV.224

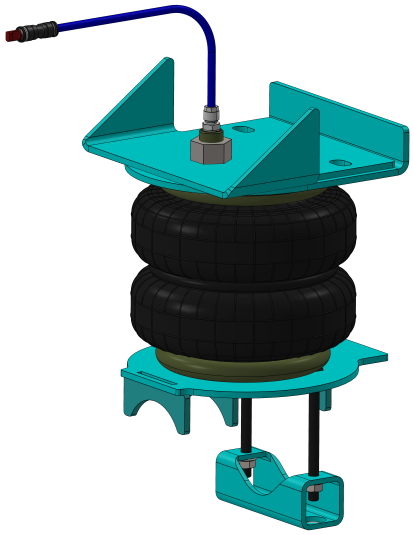

Транспортний засіб			
Nissan NV400 X62			
Опції ТЗ		**Вісь**	
Роки випуску		**Вага**	
2010 ➔		12 Kg	
Тип осі		**Пневмоподушка**	
			170/2 / **180/2**

AP.MAS.10.180

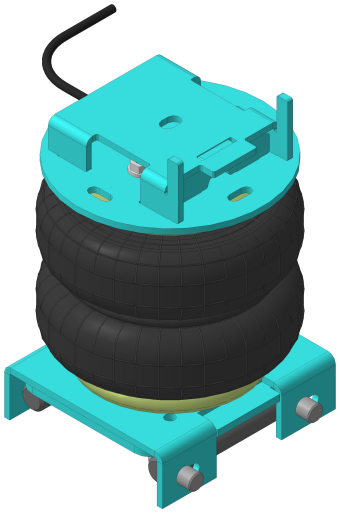

Транспортний засіб			
Nissan NV400 X62			
Опції ТЗ		**Вісь**	
Роки випуску		**Вага**	
2010 ➔		11 Kg	
Тип осі		**Пневмоподушка**	
			170/2 / **180/2**

AP.MAS.10D.180

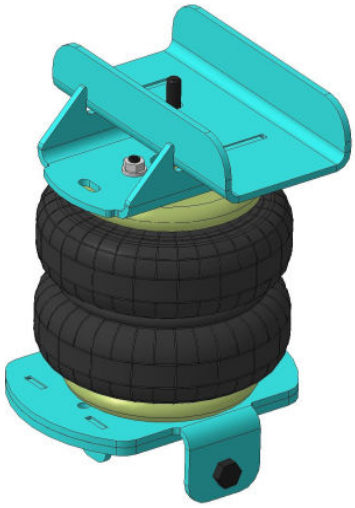

Транспортний засіб			AP.MAS.10D.180
Nissan NV400 X62			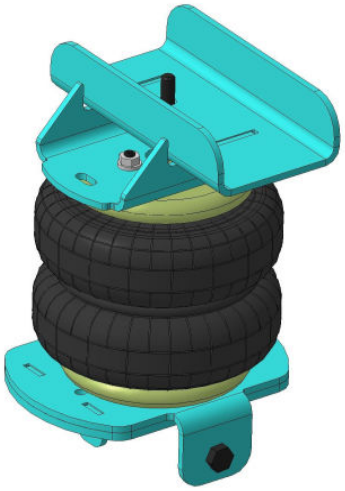
Опції ТЗ		**Вісь**	
Роки випуску		**Вага**	
2010 ➔		11 Kg	
Тип осі		**Пневмоподушка**	
			170/2 / 180/2

Транспортний засіб			AP.NAV.04.165
Nissan Navara D22 4WD			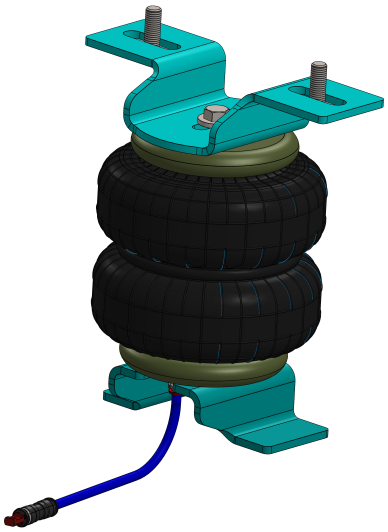
Опції ТЗ		**Вісь**	
Роки випуску		**Вага**	
1997➔ 2005		12 Kg	
Тип осі		**Пневмоподушка**	
	80мм		**165/2**

Транспортний засіб			AP.NAV.05.165
Nissan Navara D40 4WD			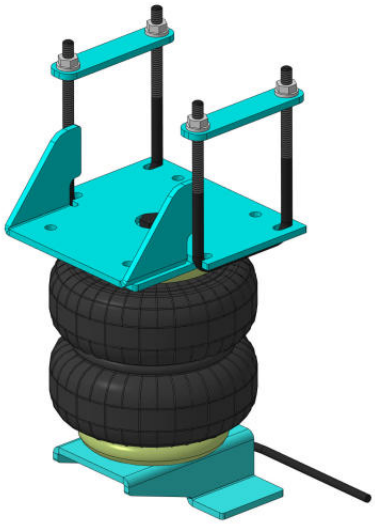
Опції ТЗ		**Вісь**	
Роки випуску		**Вага**	
2005 ➔ 2015		12 Kg	
Тип осі		**Пневмоподушка**	
	80мм		**165/2**

Транспортний засіб			
Opel /Vauxhall Movano X70			
Опції ТЗ		**Вісь**	
Потрібне регулювання LSV для моделей без ABS			
Роки випуску		**Вага**	
1999 ➔ 2010		11 Kg	
Тип осі		**Пневмоподушка**	
	81мм		**224/2**

AP.MAS.MOV.224

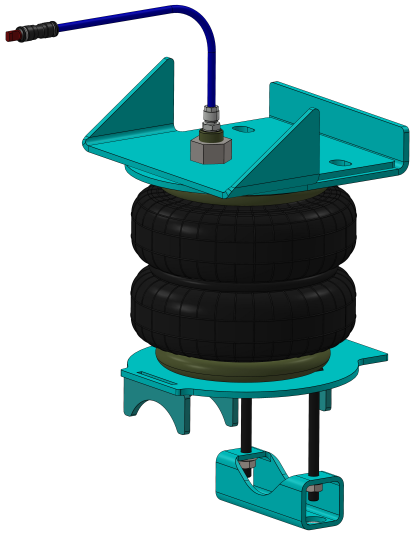

Транспортний засіб			
Opel / Vauxhall Movano X62			
Опції ТЗ		**Вісь**	
ABS Модель			
Роки випуску		**Вага**	
2010 ➔		12 Kg	
Тип осі		**Пневмоподушка**	
			170/2 / **180/2**

AP.MAS.10.180

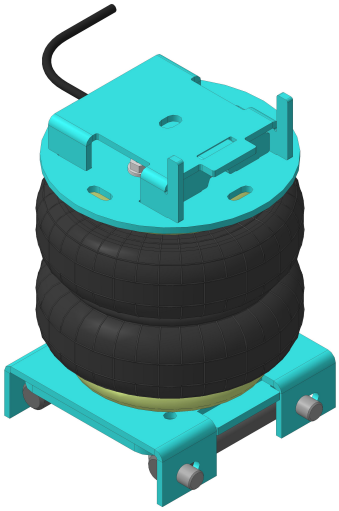

Транспортний засіб			
Opel / Vauxhall Movano X62			
Опції ТЗ		**Вісь**	
ABS Модель			
Роки випуску		**Вага**	
2010 ➔		11 Kg	
Тип осі		**Пневмоподушка**	
			170/2 / **180/2**

AP.MAS.10D.180

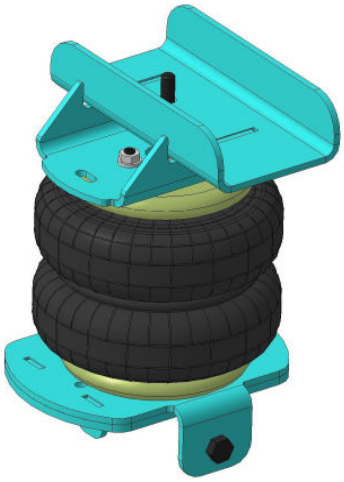

Транспортний засіб			AP.MAS.10D.180
Opel / Vauxhall Movano X62			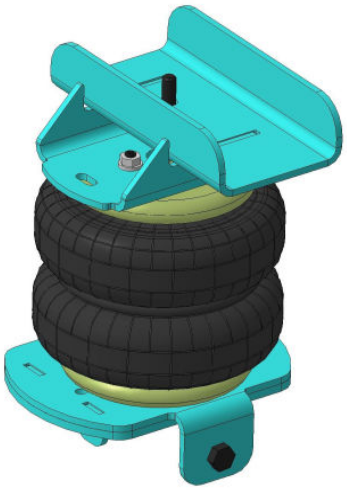
Опції ТЗ	**Вісь**		
ABS Модель			
Роки випуску	**Вага**		
2010 ➔	11 Kg		
Тип осі	**Пневмоподушка**		
		170/2 / **180/2**	

Транспортний засіб				AP.D02.180
Peugeot Boxer X230				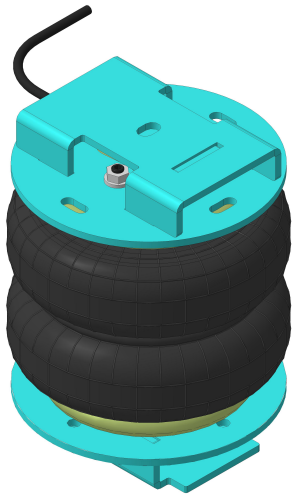
Опції ТЗ		**Вісь**		
Потрібне регулювання LSV Для моделей без ABS				
Роки випуску		**Вага**		
1994 ➔ 2002		11 Kg		
Тип осі		**Пневмоподушка**		
	75 X 75		**170/2** / **180/2**	

Транспортний засіб				AP.D02.180
Peugeot Boxer X244				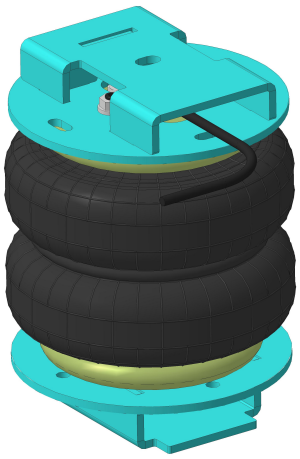
Опції ТЗ		**Вісь**		
Потрібне регулювання LSV для моделей без ABS				
Роки випуску		**Вага**		
2002 ➔ 06/2006		11 Kg		
Тип осі		**Пневмоподушка**		
	75 X 75		**170/2** / **180/2**	

Транспортний засіб				AP.D06.170
Peugeot Boxer X250, X290, X295 '06-				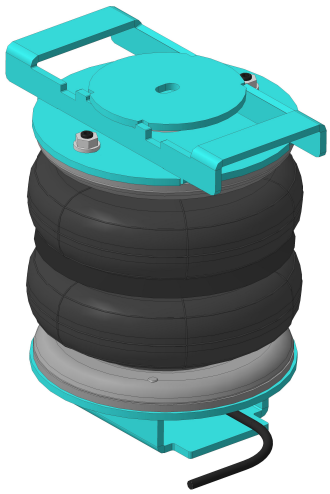
Опції ТЗ		**Вісь**		
Роки випуску		**Вага**		
06/2006 ➔		12 Kg		
Тип осі		**Пневмоподушка**		
	75 X 75		**170/2**	

Транспортний засіб				AP.MAS.MOV.224
Renault Master X70				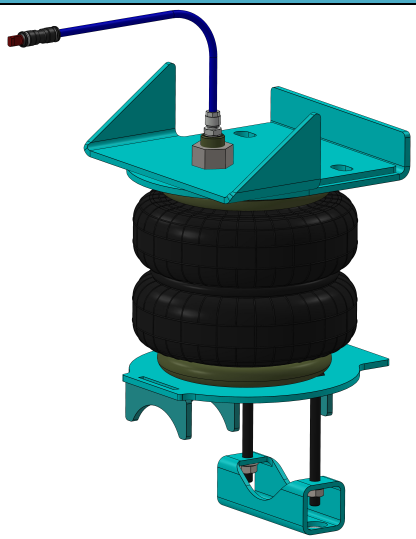
Опції ТЗ		**Вісь**		
Потрібне регулювання LSV для моделей без ABS				
Роки випуску		**Вага**		
1998 ➔ 2010		11 Kg		
Тип осі		**Пневмоподушка**		
○	**81мм**		**224/2**	

Транспортний засіб				AP.MAS.10.180
Renault Master X62				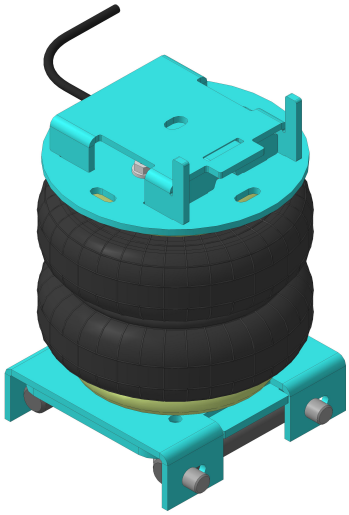
Опції ТЗ		**Вісь**		
Роки випуску		**Вага**		
2010 ➔		12 Kg		
Тип осі		**Пневмоподушка**		
□			**170/2** / **180/2**	

Транспортний засіб				AP.MAS.10D.180
Renault Master X62				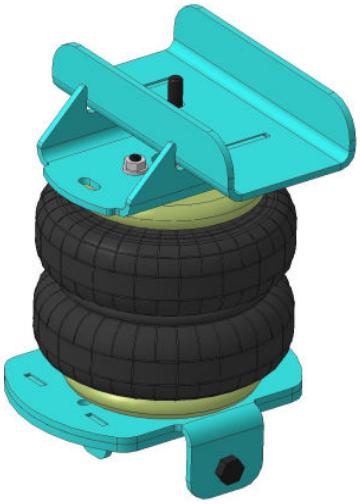
Опції ТЗ		**Вісь**		
Роки випуску		**Вага**		
2010 ➔		11 Kg		
Тип осі		**Пневмоподушка**		
○			**170/2** / **180/2**	

Транспортний засіб			AP.MAS.10D.180
Renault Master X62			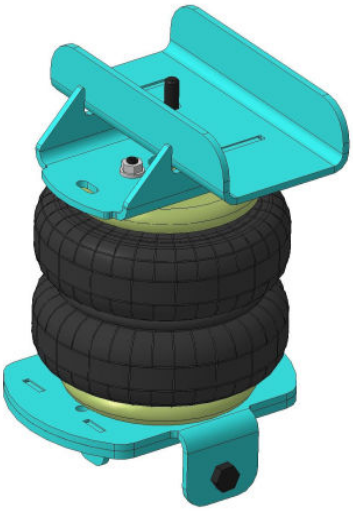
Опції ТЗ	**Вісь**		
Роки випуску	**Вага**		
2010 ➔	11 Kg		
Тип осі		**Пневмоподушка**	
○			**170/2** / **180/2**

Транспортний засіб				AP.315.06.170-A
Volkswagen Crafter 28-35				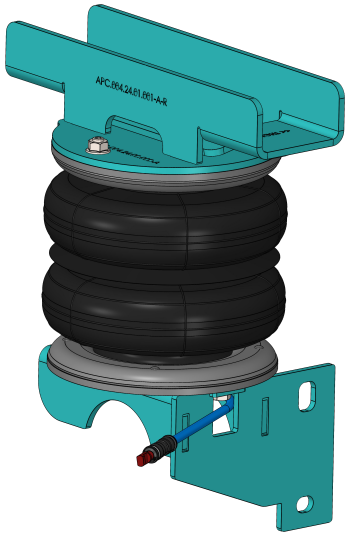
Опції ТЗ		**Вісь**		
*H<15 мм				
Роки випуску		**Вага**		
2006 ➔ 2017		13 Kg		
Тип осі		**Пневмоподушка**		
	75мм		**170/2**	

Транспортний засіб				AP.315.06.170-B
Volkswagen Crafter 28-35				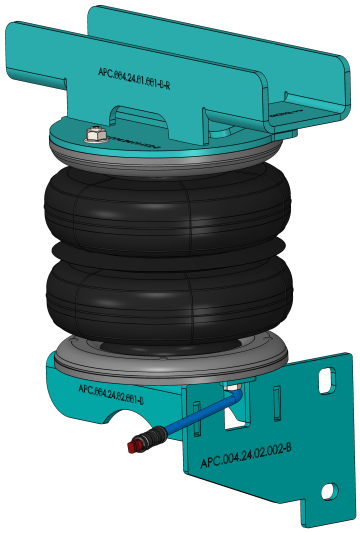
Опції ТЗ		**Вісь**		
*H=13..32 мм				
Роки випуску		**Вага**		
2006 ➔ 2018		13 Kg		
Тип осі		**Пневмоподушка**		
	75мм		**170/2**	

Транспортний засіб				AP.515.06.170
Volkswagen Crafter 46 / 46 4 x 4				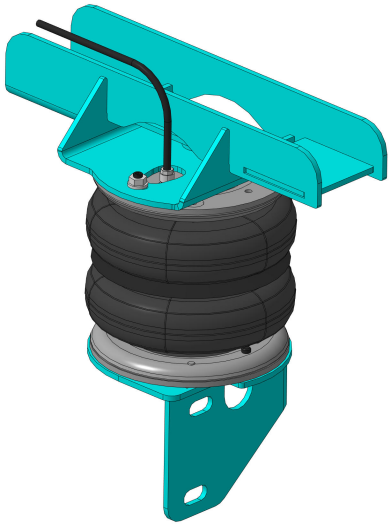
Опції ТЗ		**Вісь**		
Роки випуску		**Вага**		
2006 ➔ 2017		15 Kg		
Тип осі		**Пневмоподушка**		
	100мм		**170/2**	

*H = висота, на яку кріплення стабілізатора виступає за верх заднього моста.

Транспортний засіб				AP.515.06.170
Volkswagen Crafter 50				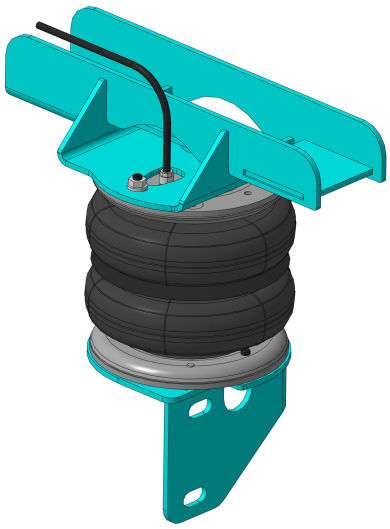
Опції ТЗ		**Вісь**		
Роки випуску		**Вага**		
2006 ➔ 2017		14 Kg		
Тип осі		**Пневмоподушка**		
	100мм		**170/2**	

Транспортний засіб				AP.515.06.170
Volkswagen Crafter 50 4 x 4				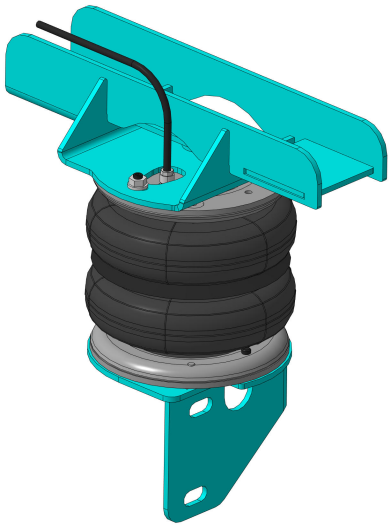
Опції ТЗ		**Вісь**		
Роки випуску		**Вага**		
2006 ➔ 2017		15 Kg		
Тип осі		**Пневмоподушка**		
	100мм		**170/2**	

Транспортний засіб				AP.AMA.10.165
Volkswagen Amarok				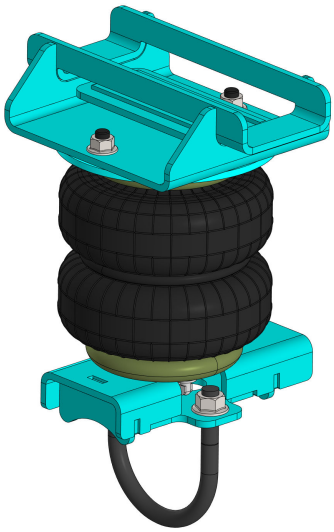
Опції ТЗ		**Вісь**		
Роки випуску		**Вага**		
2010 ➔		11 Kg		
Тип осі		**Пневмоподушка**		
	82мм		**165/2**	

Транспортний засіб				AP.CRA.17.170
Volkswagen Crafter 35				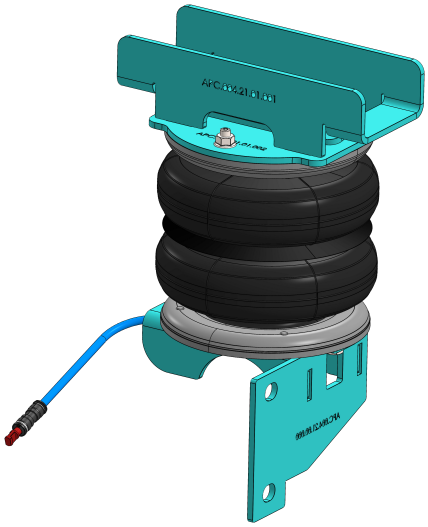
Опції ТЗ		**Вісь**		
Роки випуску		**Вага**		
2017 ➔		14 Kg		
Тип осі		**Пневмоподушка**		
			170/2	

Транспортний засіб				AP.CRA.17.170
Volkswagen e-Crafter				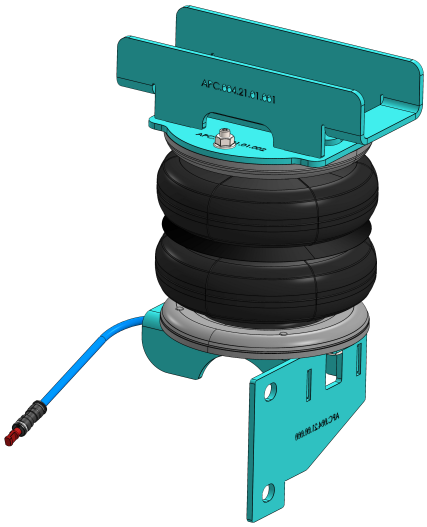
Опції ТЗ		**Вісь**		
Роки випуску		**Вага**		
2017 ➔		14 Kg		
Тип осі		**Пневмоподушка**		
	82мм		**170/2**	

Транспортний засіб				AP.CRA.17R.170
Volkswagen Crafter 4MOTION				
Опції ТЗ		**Вісь**		
Роки випуску		**Вага**		
2017 ➔		14 Kg		
Тип осі		**Пневмоподушка**		
	82мм			

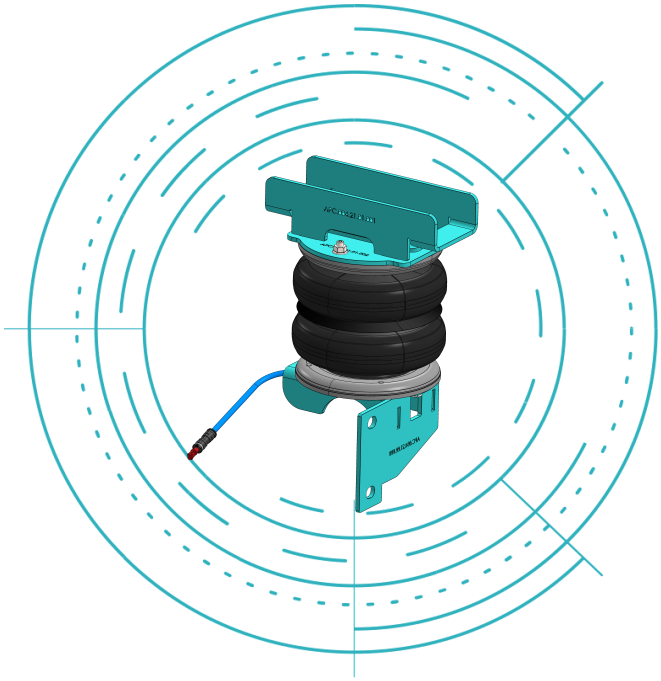

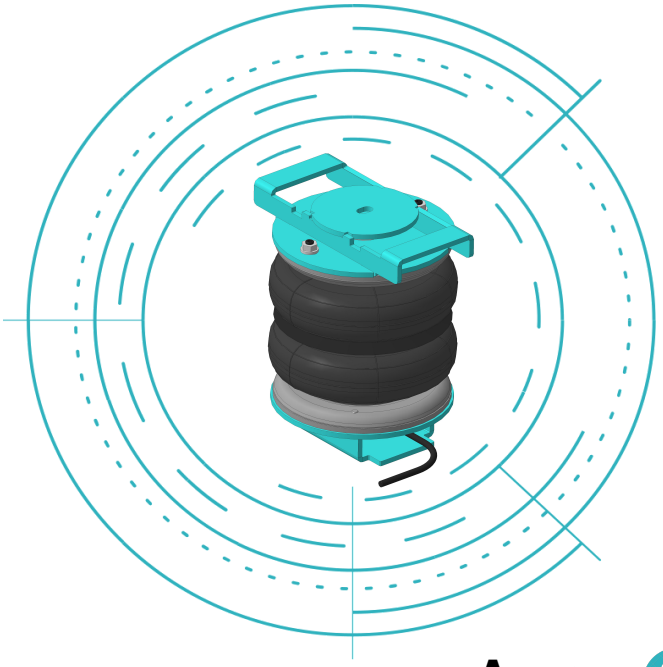

Телефон
+38 068 166 44 11
+38 063 161 44 11

Веб-сайт
www.pnevmocar.com
www.airpad.com.ua

Пошта
office@airpad.com.ua

Адреса
79015, м. Львів,
вул. Городоцька, 207